UWAGI:

1. RYSUNKI O NUMERACH ZACZYNAJĄCYCH SIĘ LITERAMI "P21" SĄ IDEOWYMI RYSUNKAMI ZAŁOŻENIOWYMI DLA SYSTEMU MOCOWANIA PLATFORM "KISTLER" 600x900, "KISTLER" 400x600 ORAZ "AMTI" 400x600 ZAMIENNIE NA ZAGŁĘBIONYM FUNDAMENCIE W POSADZCE. PRZEDSTAWIONE ZAŁOŻENIA IDEOWE POWSTAŁY W ŚCISŁEJ WSPÓŁPRACY Z UŻYTKOWNIKIEM.
2. PODSTAWĘ DO REALIZACJI STANOWIĆ BĘDZIE SZCZEGÓŁOWA DOKUMENTACJA WARSZTATOWA, DLA KTÓREJ OPRACOWANIA NINIEJSZE RYSUNKI ZAŁOŻENIOWE SĄ MATERIAŁEM WYJŚCIOWYM. WYKONANIE DOKUMENTACJI WARSZTATOWEJ I REALIZACJĘ SYSTEMU MOCOWANIA PLATFORM NALEŻY POWIERZYĆ WYSPECJALIZOWANEMU ZAKŁADOWI MECHANIKI PRECYZYJNEJ.
3. DOKUMENTACJA WARSZTATOWA WINNA ZAWIERAĆ GWARANTOWANE ROZWIĄZANIE BEZAWARYJNEGO MONTAŻU I DEMONTAŻU PLATFORM W TRAKCIE WIELOLETNIEJ EKSPLOATACJI URZĄDZEŃ, CO JEST PODSTAWOWYM WYMOGIEM UŻYTKOWNIKA.
4. DOKUMENTAJĘ WARSZTATOWĄ NALEŻY OPRACOWYWAĆ W ŚCISŁEJ WSPÓŁPRACY Z UŻYTKOWNIKIEM. PRZED PRZYSTĄPIENIEM DO REALIZACJI ELEMENTÓW DOKUMENTACJĘ WARSZTATOWĄ NALEŻY UZGODNIĆ Z UŻYTKOWNIKIEM.
5. ROZWIĄZANIE ZAWARTE W DOKUMENTACJI WARSZTATOWEJ WINNO ROZWIĄZYWAĆ RÓWNIEŻ TECHNOLOGIĘ TRANSPORTU ELEMENTÓW DO MIEJSCA PRZEZNACZENIA (W TYM WNIESIENIE PO ISTNIEJĄCYCH SCHODACH NA PIĘTRO BUDYNKU) I TECHNOLOGIĘ PRECYZYJNEGO OSADZENIA PŁYTY GŁÓWNEJ NA ŻELBETOWEJ PŁYCIE FUNDAMENTOWEJ (WYKONANIE TYMCZASOWEJ KONTRUKCJI DO MONTAŻU).

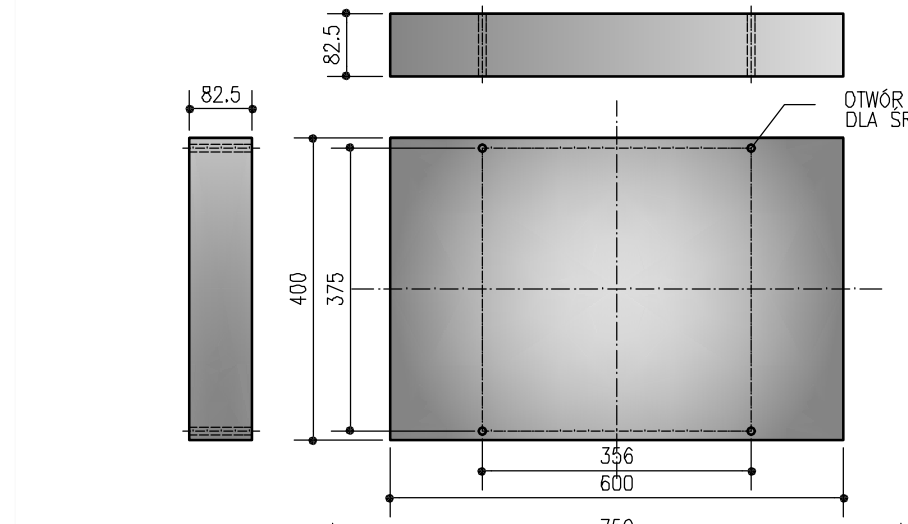

PLATFORMA AMTI
400x600

- 1 SZT. DOSTAWA INWESTORA

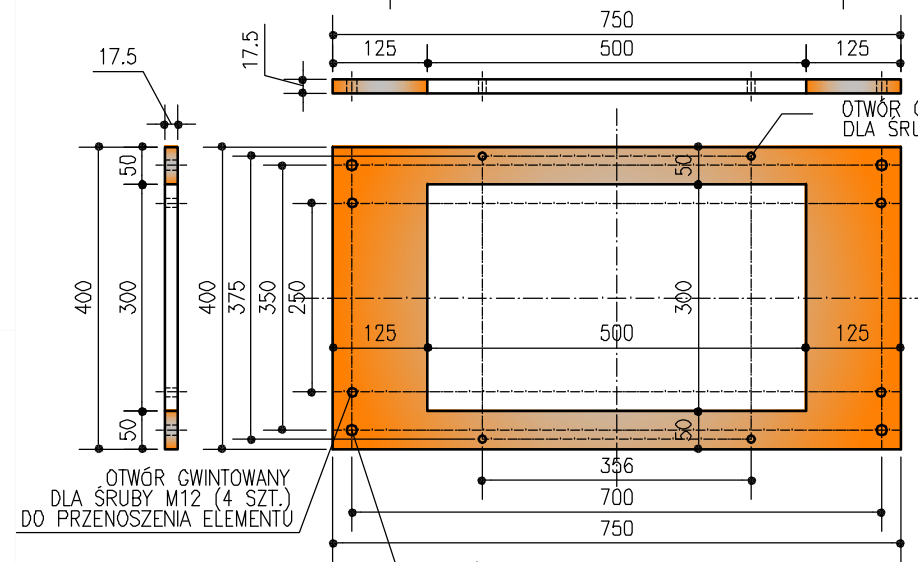

PŁYTA POŚREDNIA DLA
PLATFORMY AMTI

- 1 SZT. DO WYKONANIA
- STAL S355 LUB RÓWNOWAŻNA. ALTERNATYWNIE STAL NIERDZEWNA POD WARUNKIEM UZYSKANIA WYMAGANYCH PARAMETRÓW TECHNICZNYCH I DOKŁADNOŚCI OBRÓBKI.
- CIĘŻAR 1 SZT. 20,61 KG
- WSZYSTKIE POWIERZCHNIE SZLIFOWANE
- WYMAGANA DOKŁADNOŚĆ UZYSKANIA PŁASZCZYZN I ICH RÓWNOLEGŁOŚCI Z TOLERANCJĄ PONIŻEJ 0,1mm NA CAŁEJ DŁUGOŚCI ELEMENTU.
- PRZED WYKONANIEM SPRAWDZIĆ Z PLATFORMAMI AMTI ROZSTAWY I ŚREDNICE OTWORÓW.

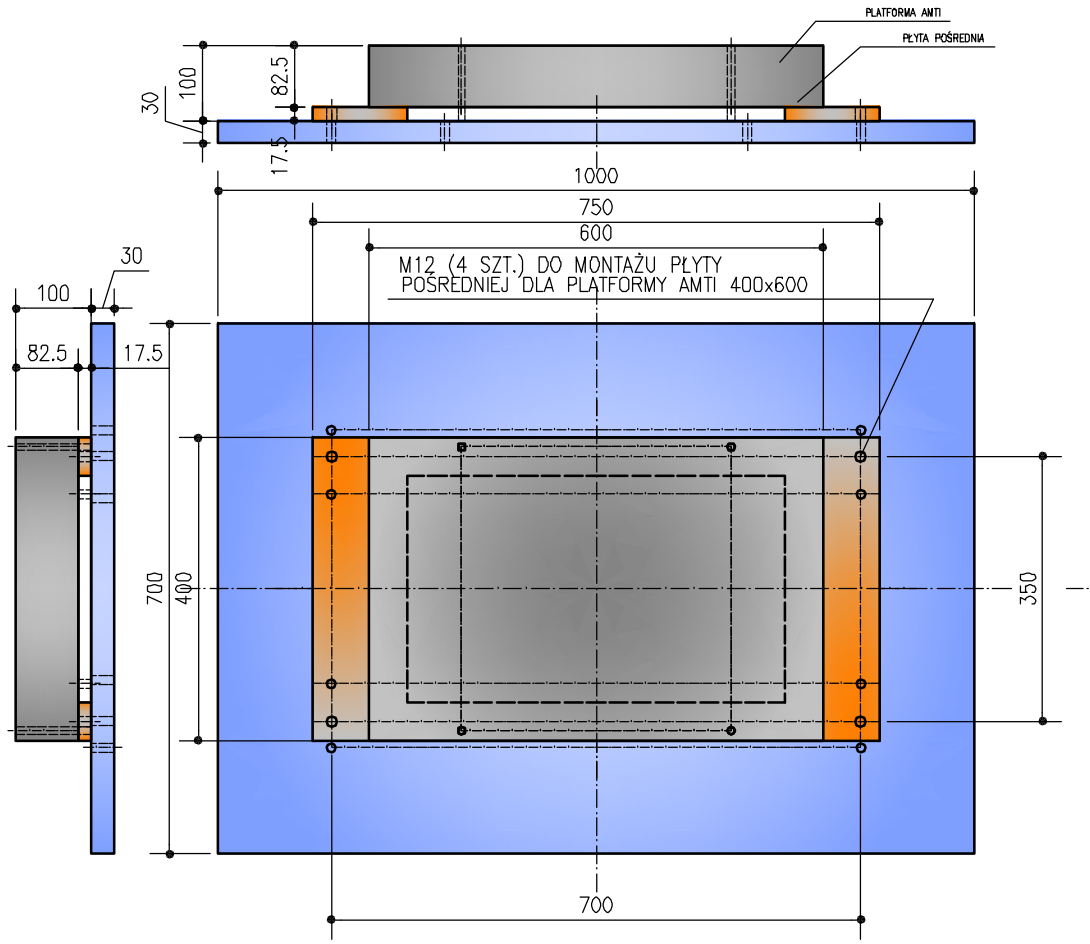

PLATFORMA AMTI
400x600 Z
PŁYTĄ POŚREDNIĄ
ZAMOCOWANA NA
PŁYCIE GŁÓWNEJ
SKALA 1:10

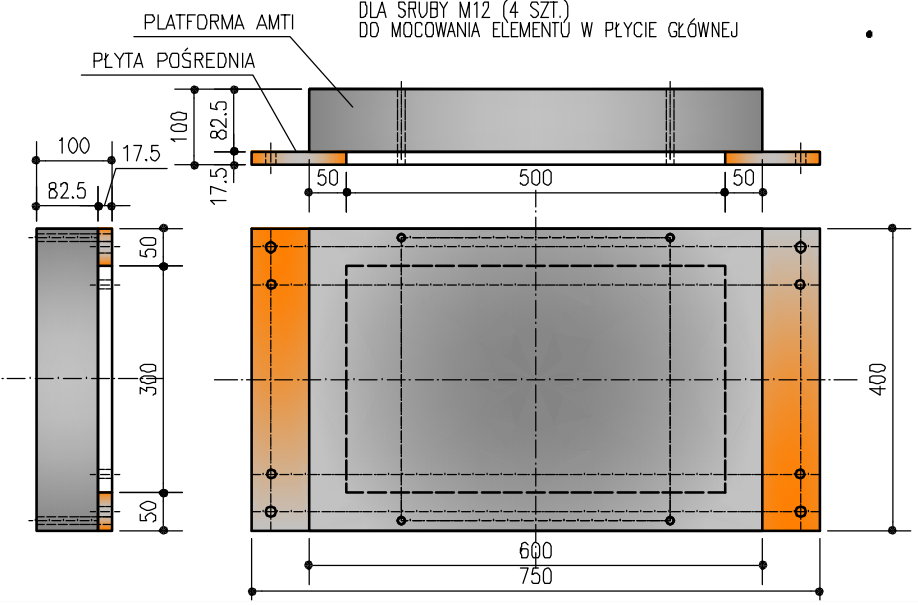

PLATFORMA AMTI
400x600
ZAMOCOWANA NA
PŁYCIE POŚREDNIEJ
SKALA 1:10

UWAGA:
NINIEJSZY RYSUNEK ZASTĘPUJE RYS. NR P21/7
ZE ŹRÓDŁOWEGO PROJEKTU WYKONAWCZEGO.

AUTORSKIE STUDIO ARCHITEKTONICZNE WOJCIECH TKACZYK UL. LUDMIŁY 10, 61-054 POZNAŃ	ZAMAWIAJĄCY:	AKADEMIA WYCHOWANIA FIZYCZNEGO UL.KRÓLOWEJ JADWIGI 27/39, 61-871 POZNAŃ			
	PRZEDMIOT OPRACOWANIA:	PRZEBUDOWA POMIESZCZEŃ W BUDYNKU GŁÓWNYM AWF DLA POTRZEB KATEDRY BIOMECHANIKI – ETAP II			
PROJEKT WYKONAWCZY	OBIEKT:	BUDYNEK GŁÓWNY AWF PRZY UL.KRÓLOWEJ JADWIGI 27/39 W POZNANIU			
FAZA PROJEKTU: ARCHITEKTURA	NAZWA RYSUNKU:	STANOWISKO 21 PLATFORMA AMTI 400x600			
BRANŻA:					
ARCHITEKTURA: PROJEKTANT:	mgr inż. arch. WOJCIECH TKACZYK	ARCHITEKTONICZNA	48/86/Pw		II/P21/7
FUNKCJA:	IMIĘ I NAZWISKO:	SPECJALNOŚĆ:	NR UPR.BUD.:	PODPIS:	NR RYSUNKU
ZLEC.: 02/2013	DATA OPRAC.: 2013		SKALA: 1:10		NR ARK. 142
PROJEKTANT BUDYNKU: PROF. ARCH. MAREK LEYKAM (1908–1983)					