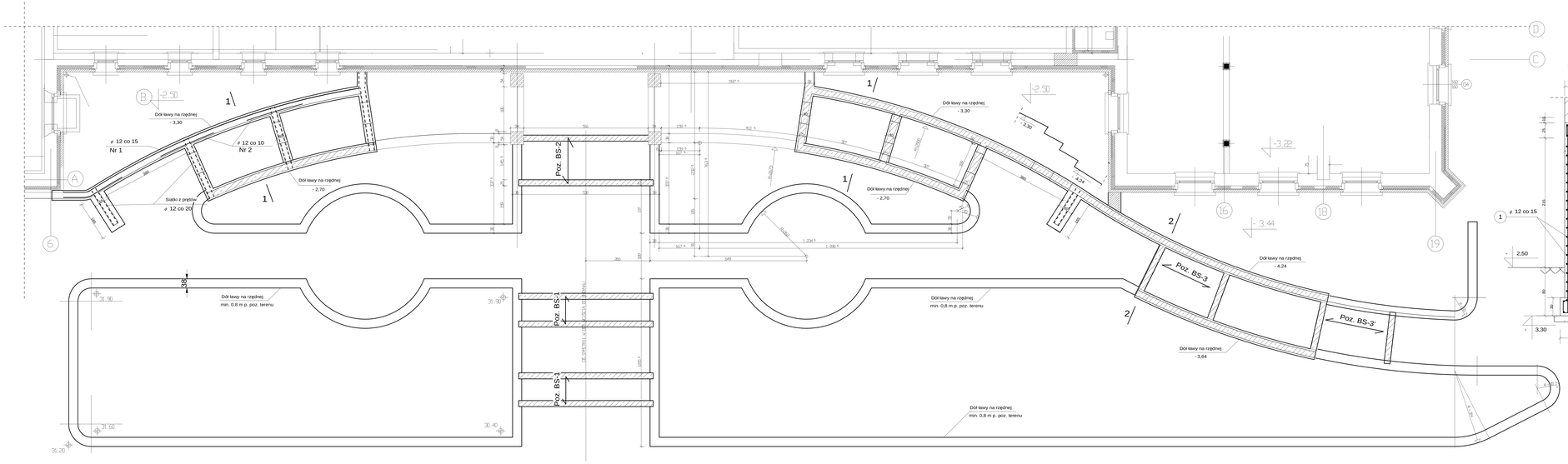

PRZEKRÓJ "1" - "1"

skala 1 : 20

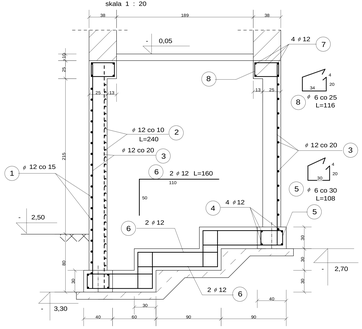

PRZEKRÓJ "2" - "2"

skala 1 : 20

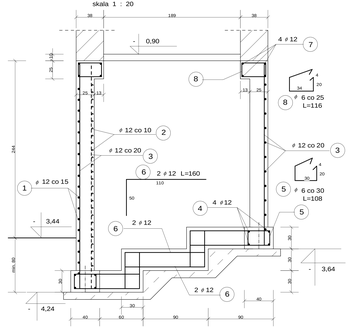

BETON B25
STAL A-III (A-0)

Stadium	PROJEKT BUDOWLANY	Data	29.06.10
Treść	**ELEMENTY WYLEWANIE PODŁAŻOWI**	Nr rys.	K1a
Obiekt	PRZEBUDOWA "DOMU STUDENTA" NA BUDYNEK DYDAKTYCZNY	Skala	1 : 50 1 : 20
Adres	GORZÓW WLKP. UL. ORLAT LWOWSKICH DZ. NR 1457		
Projektant	mgr inż. A. BANAŚ	upr. nr 140/78/Gorz. w tytule: konstr. budowl.	
Sprawdził	mgr inż. M. SKUIP	upr. nr 93/87/Gorz. w tytule: konstr. budowl.	