POSZERZENIE ŁAWY WEWNĘTRZNEJ S-1

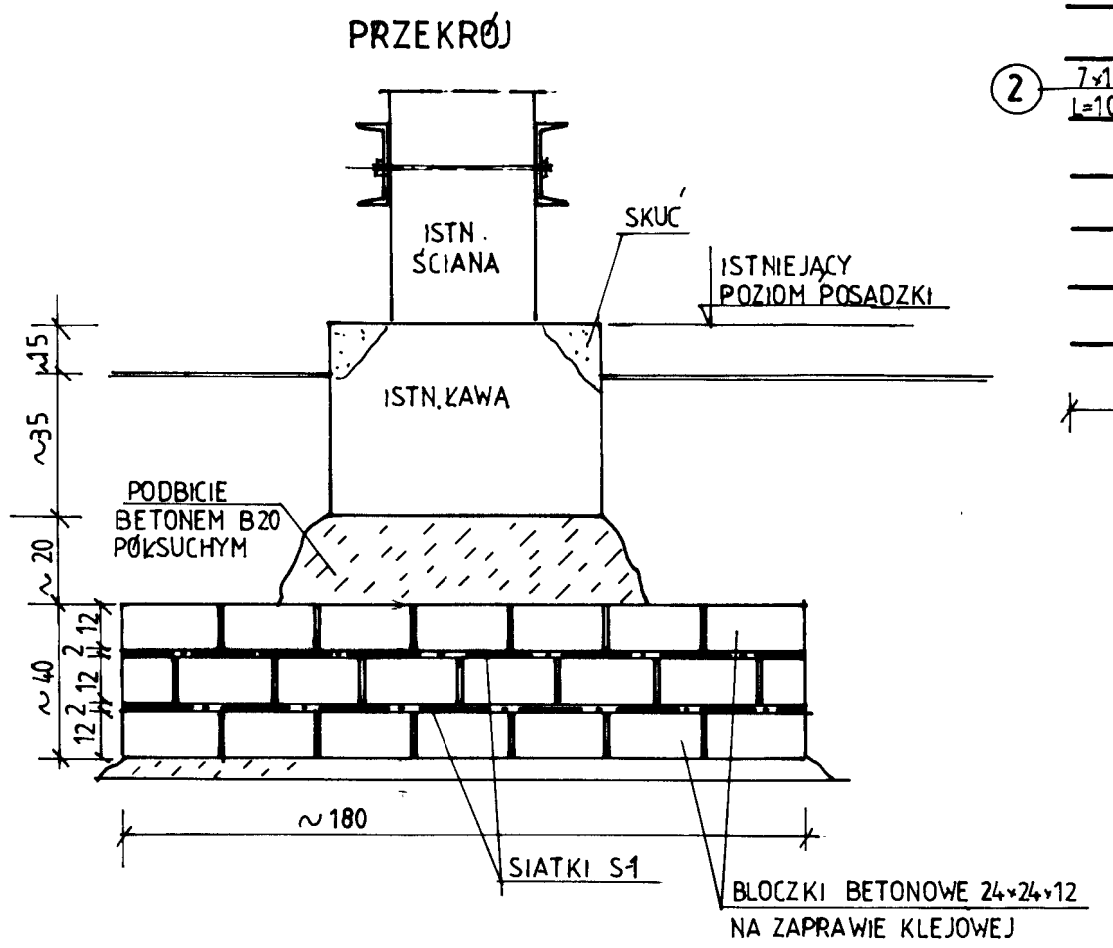

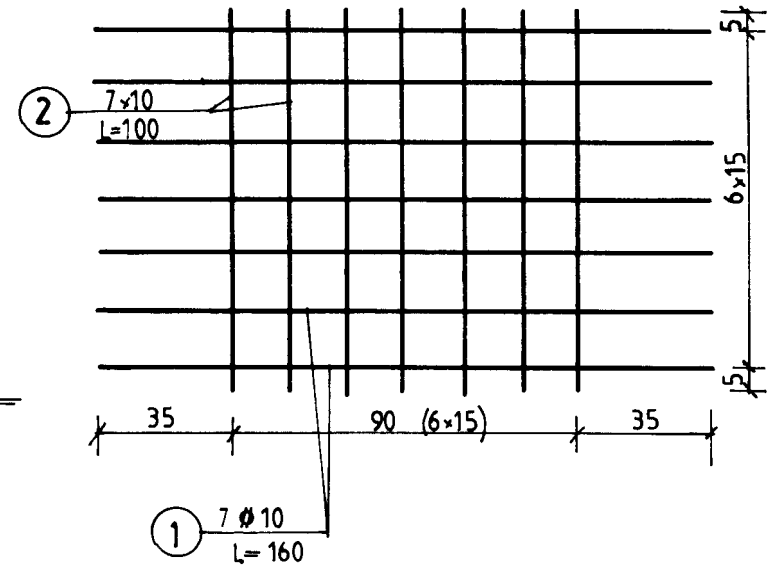

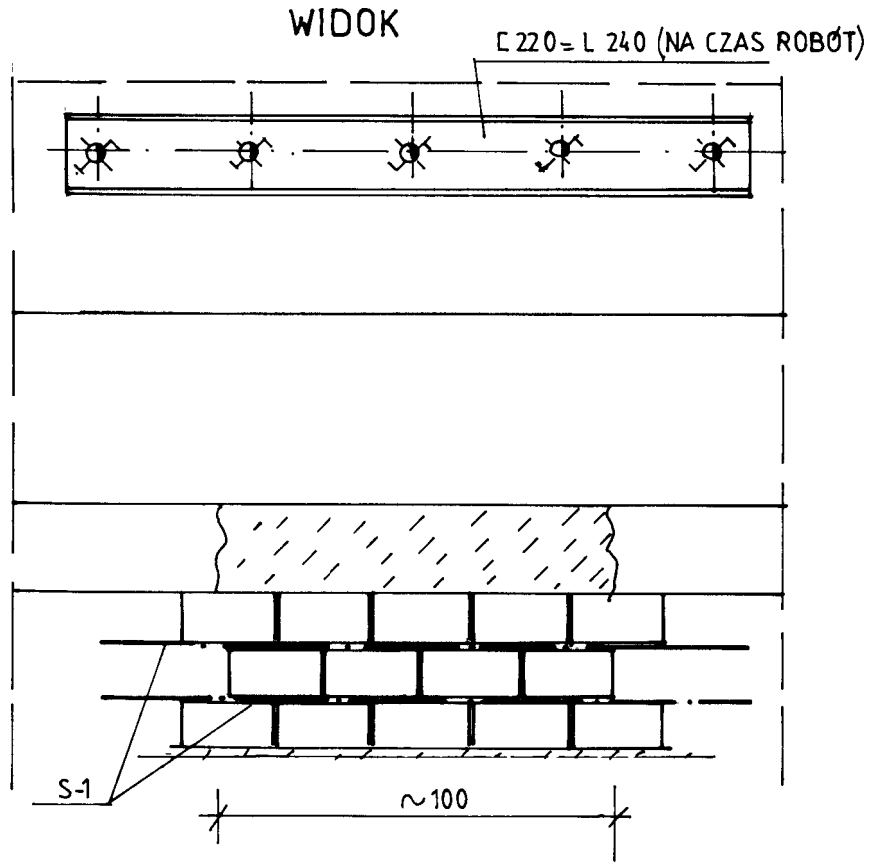

F-1 (F-2)

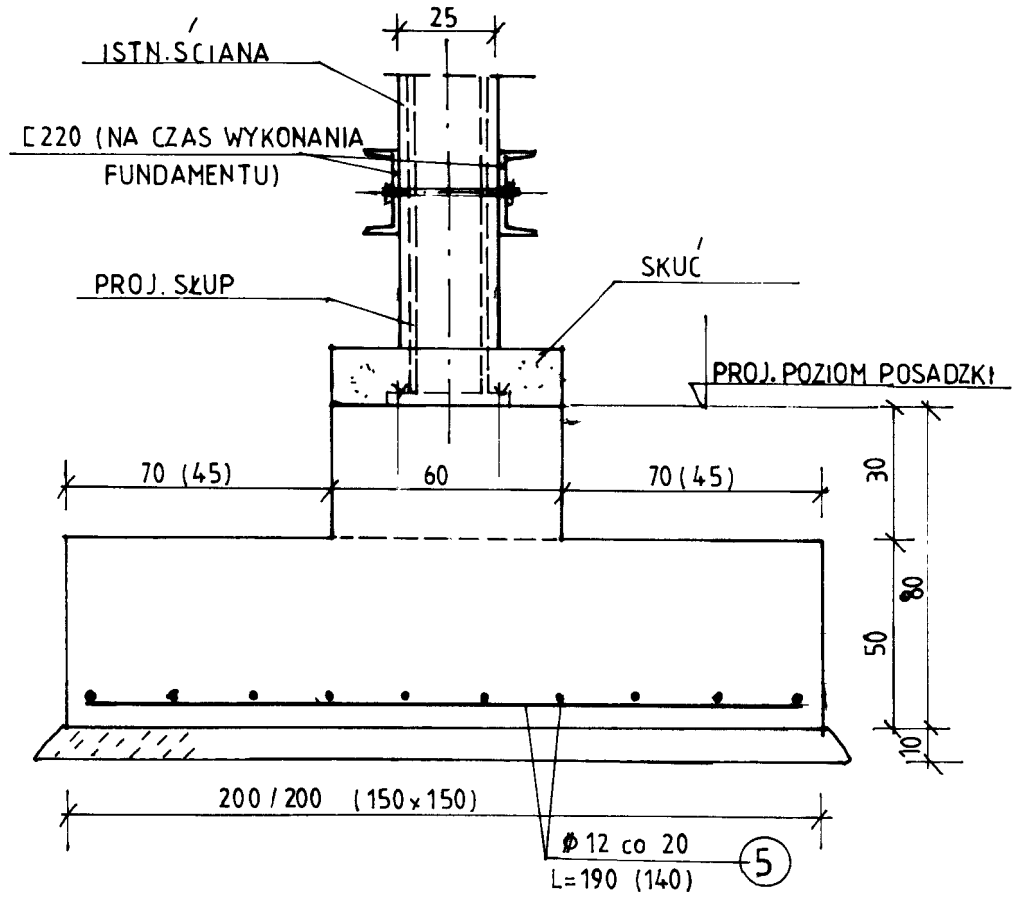

FUNDAMENT DŹWIGU

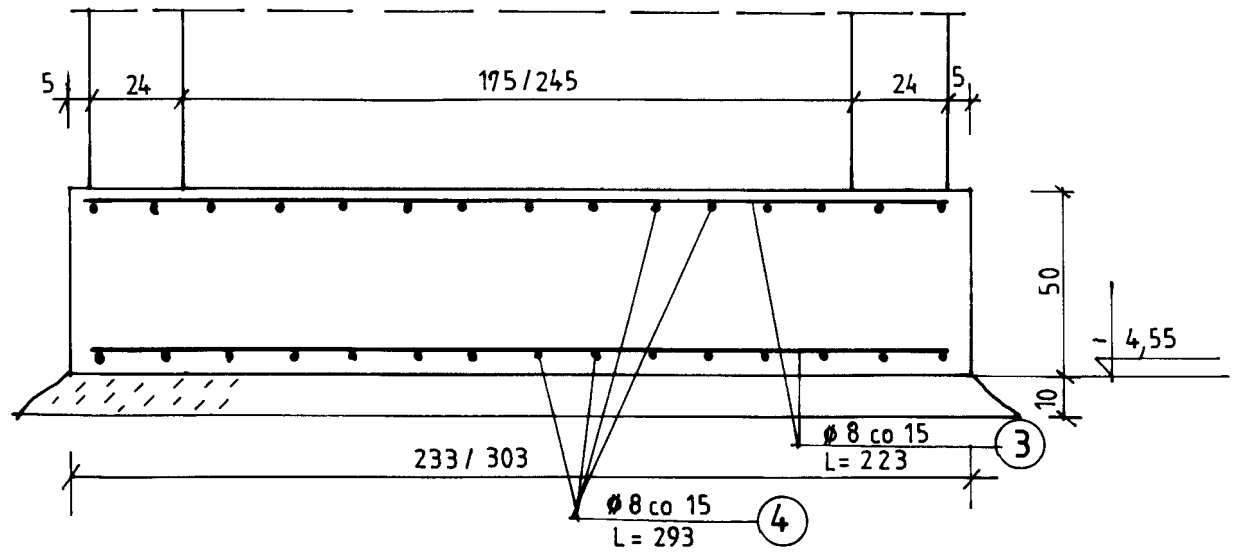

POSZERZENIE ŁAWY ZEWNĘTRZNEJ

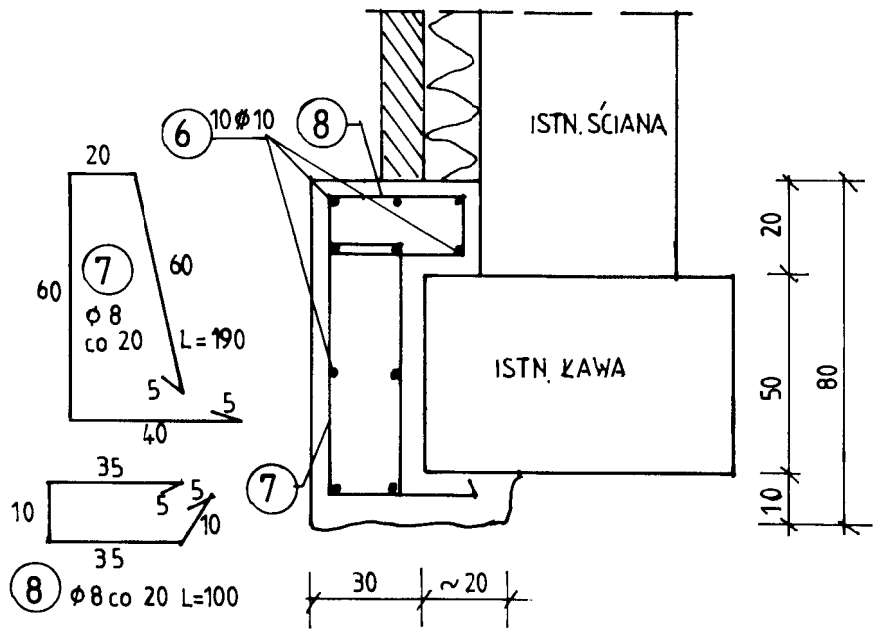

MUR OPOROWY

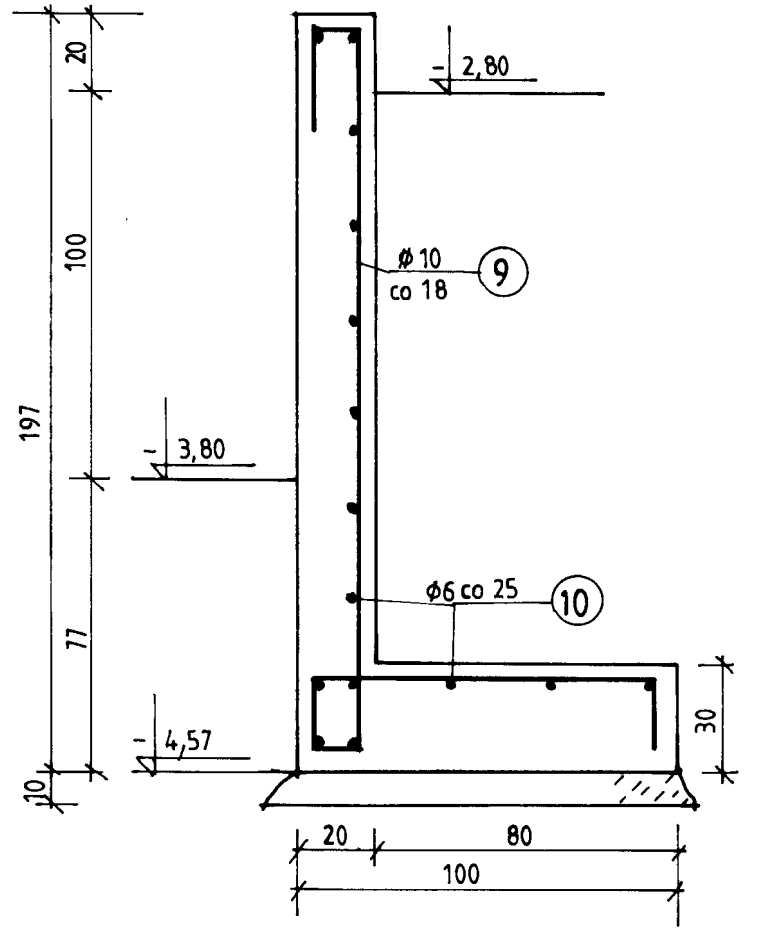

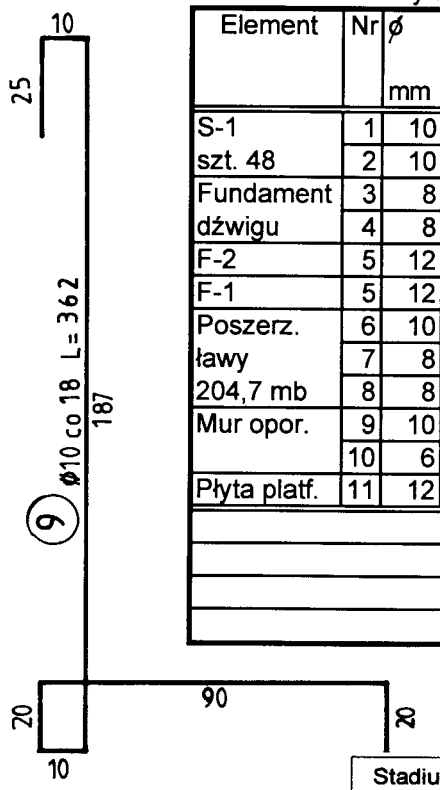

PŁYTA PLATFORMY POMIAROWEJ

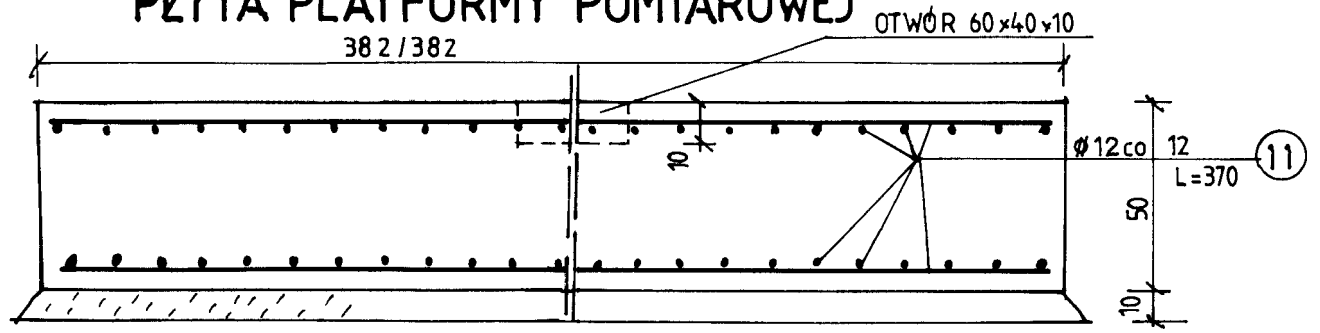

Wykaz stali

Element	Nr	ø mm	Długość poj. cm	Ilość szt.	Długość całk. m A-0 ø 6mm	A-0 ø 8mm	A-III ø 8mm	A-III ø 10mm	A-III ø 12mm
S-1	1	10	160	336				537,6	
szt. 48	2	10	100	336				336,0	
Fundament	3	8	223	21			46,83		
dźwigu	4	8	293	16			46,88		
F-2	5	12	140	16					22,4
F-1	5	12	190	44					83,6
Poszerz.	6	10	24 564	10				2456,4	
ławy	7	8	190	1 027		1951,3			
204,7 mb	8	8	100	1 027		1027,0			
Mur opor.	9	10	362	53				191,9	
	10	6	930	15	139,5				
Płyta platf.	11	12	370	128					473,6
Razem m					139,5	2978,3	93,71	3521,86	579,6
Masa jedn. kg/mb					0,222	0,395	0,395	0,617	0,888
Masa kg					31,0	1176,4	37,0	2172,9	514,7
Razem kg					1207,4			2724,6	

Stadium	PROJEKT BUDOWLANY	Data	15.09.09
Treść	**SZCZEGÓŁY FUNDAMENTÓW**	Nr rys.	K/2
Obiekt	PRZEBUDOWA "DOMU STUDENTA" NA BUDYNEK DYDAKTYCZNY	Skala	1 : 20
Adres	GORZÓW WLKP. UL. ORLĄT LWOWSKICH DZ. NR 1497		
Projektant	mgr inż. A. BANAŚ		upr. nr 181/76/Gw w spec. konstr. budowl.
Sprawdził	mgr inż M. SKUP		upr. nr 62/87/Gw w spec. konstr. budowl.