WZMOCNIENIE SŁUPA 1:10

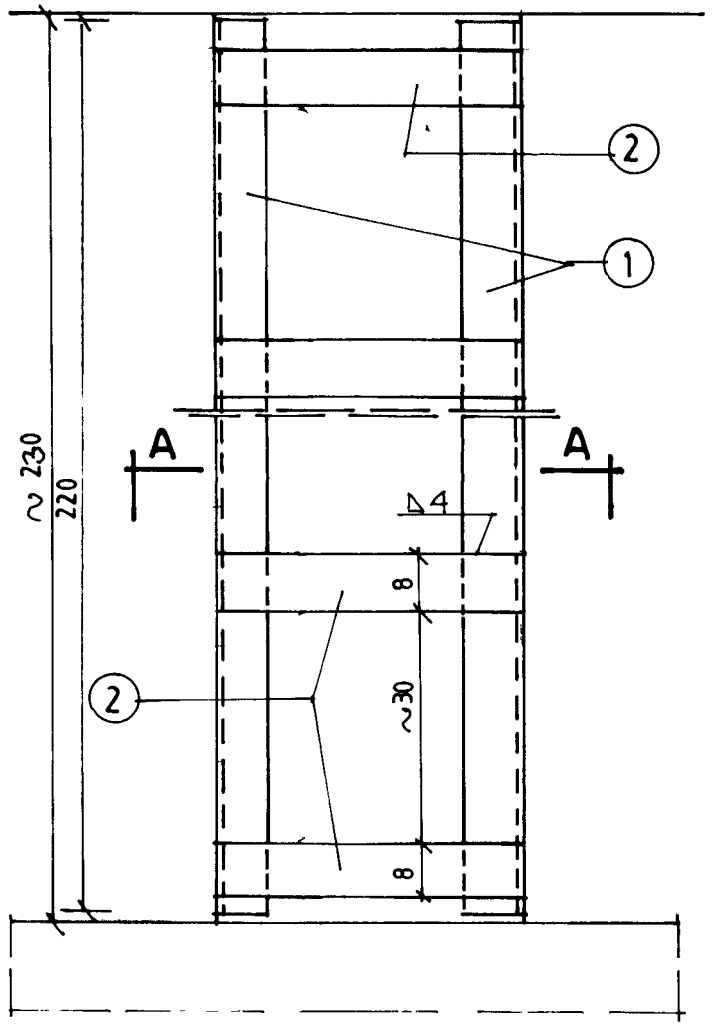

UWAGA: ELEMENTY NR 1 PRZYSPAWAĆ DO WIDOCZNYCH PRĘTÓW ZBROJENIA SŁUPA. UZUPEŁNIĆ UBYTKI BETONU SŁUPÓW. PO WYKONANIU WZMOCNIENIA SŁUPY OWINĄĆ SIATKĄ I OTYNKOWAĆ.

A—A

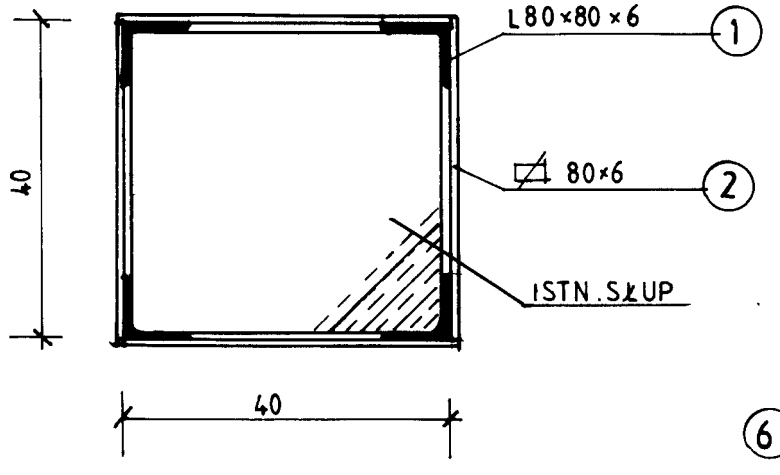

WZMOCNIENIE PODCIĄGU

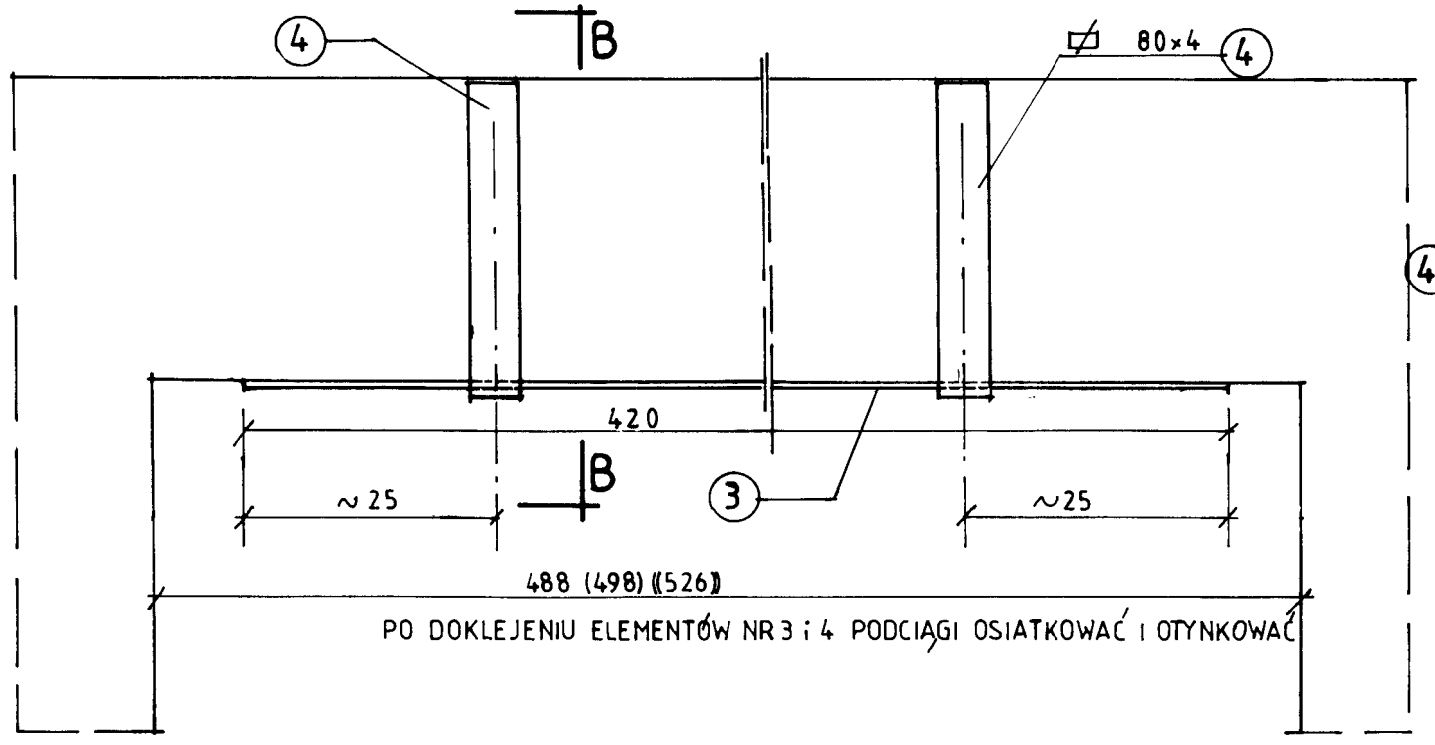

B—B

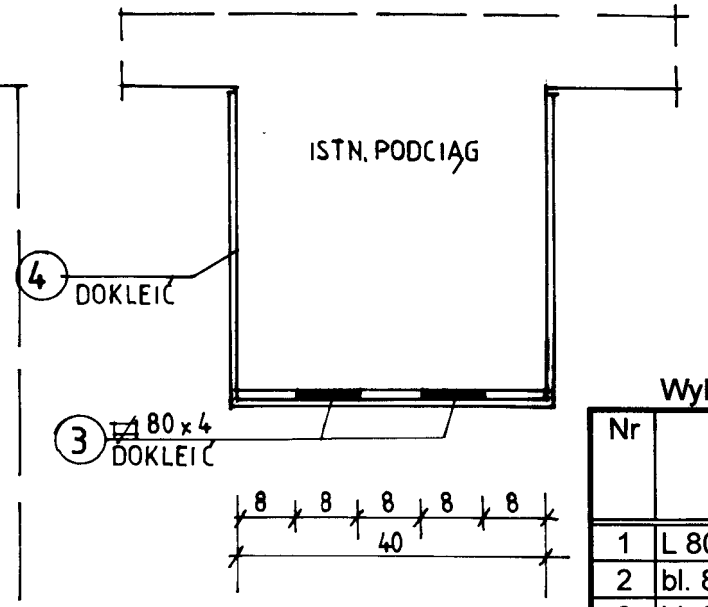

Wykaz stali

Nr	Przekrój	Długość poj. cm	Ilość szt.	Razem długość m	Masa jedn. kg/mb	Masa kg
1	L 80x80x6	220	8	17,60	7,34	129,18
2	bl. 80x6	160	12	19,20	3,77	72,38
3	bl. 80x4	420	4	16,80	2,51	42,17
4	bl. 80x4	120	6	7,20	2,51	18,07
5	bl. 200x10	24	20	4,80	15,70	75,36
6	bl. 180x10	24	24	5,76	14,10	81,22
7	L 60x60x6	14	50	7,00	5,42	37,94
8	bl. 180x20	24	18	4,32	28,30	122,26
				Razem	kg	578,58

SZCZEGÓŁ WYMIANY STROPU

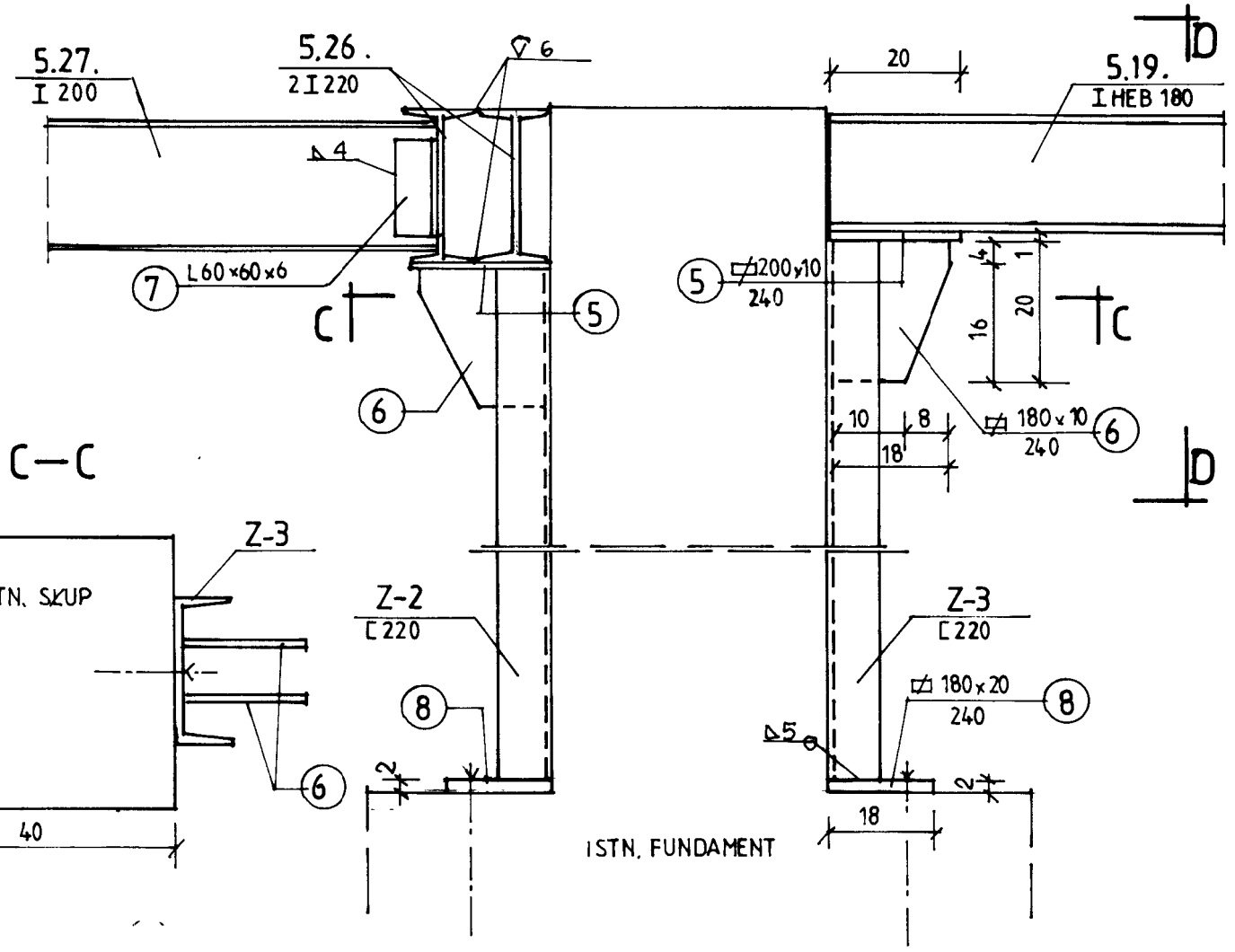

C—C

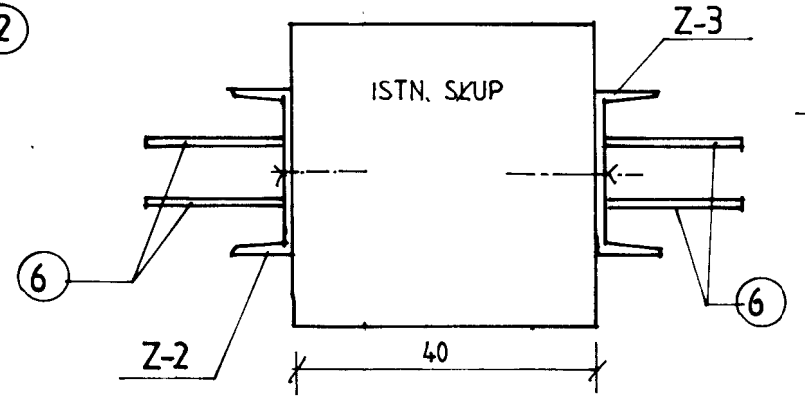

D—D

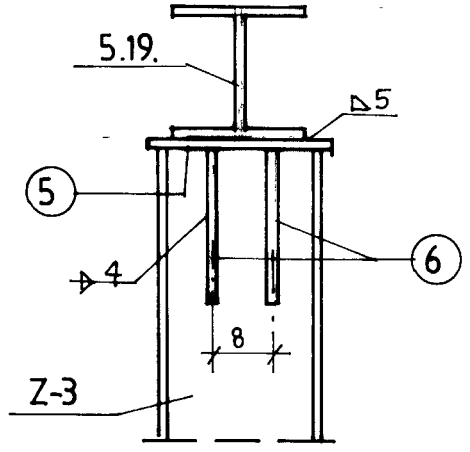

Stadium	PROJEKT BUDOWLANY	Data	05.05.08
Treść	**WZMOCNIENIE PODCIĄGU I SŁUPA**	Nr rys.	K/9
Obiekt	PRZEBUDOWA "DOMU STUDENTA" NA BUDYNEK DYDAKTYCZNY	Skala	1 : 10
Adres	GORZÓW WLKP. UL. ORLĄT LWOWSKICH DZ. NR 1497		
Projektant	mgr inż. A. BANAŚ		upr. nr 181/76/Gw w spec. konstr. budowl.
Sprawdził	mgr inż M. SKUP		upr. nr 62/87/Gw w spec. konstr. budowl.