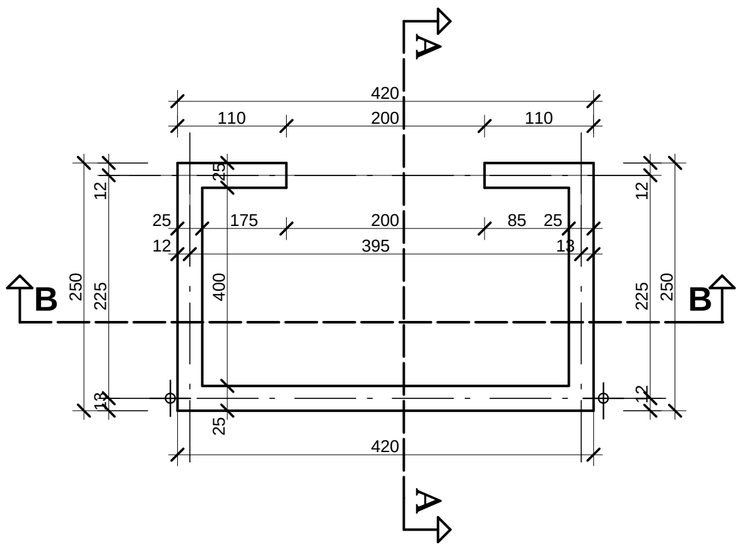

RZUT PRZYZIEMIA NA WYSOKOŚCI 0,90m

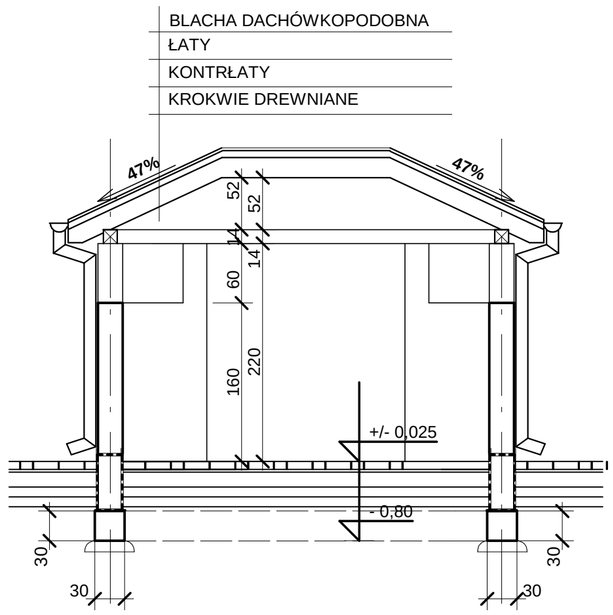

PRZEKRÓJ B-B

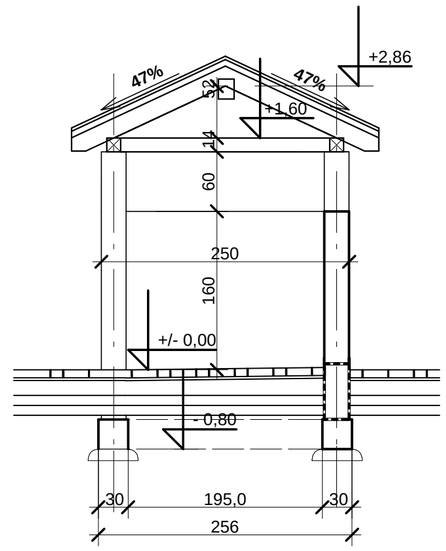

PRZEKRÓJ A-A

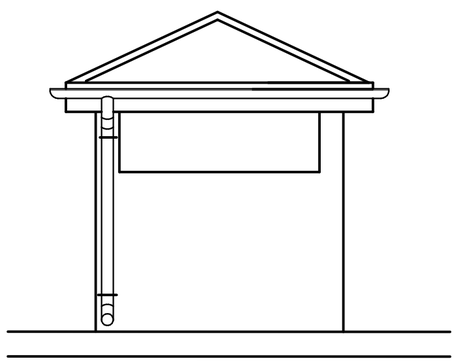

ELEWACJA POŁUDNIOWA

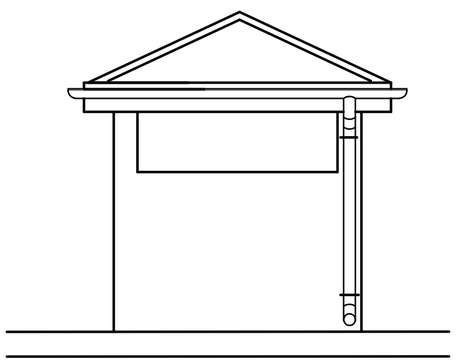

ELEWACJA PÓŁNOCNA

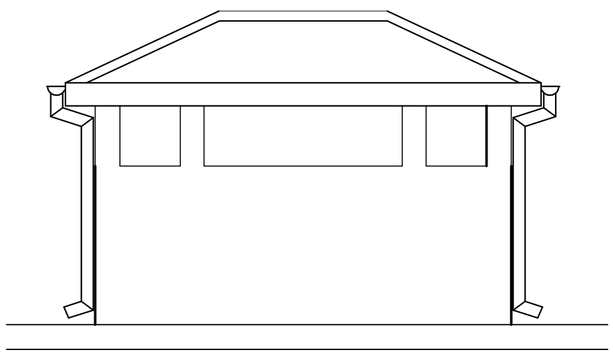

ELEWACJA ZACHODNIA

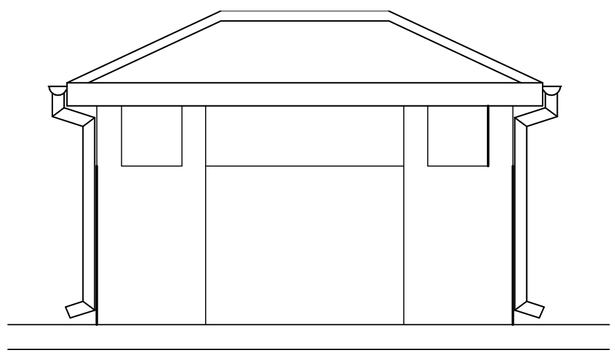

ELEWACJA WSCHODNIA

RZUT DACHU

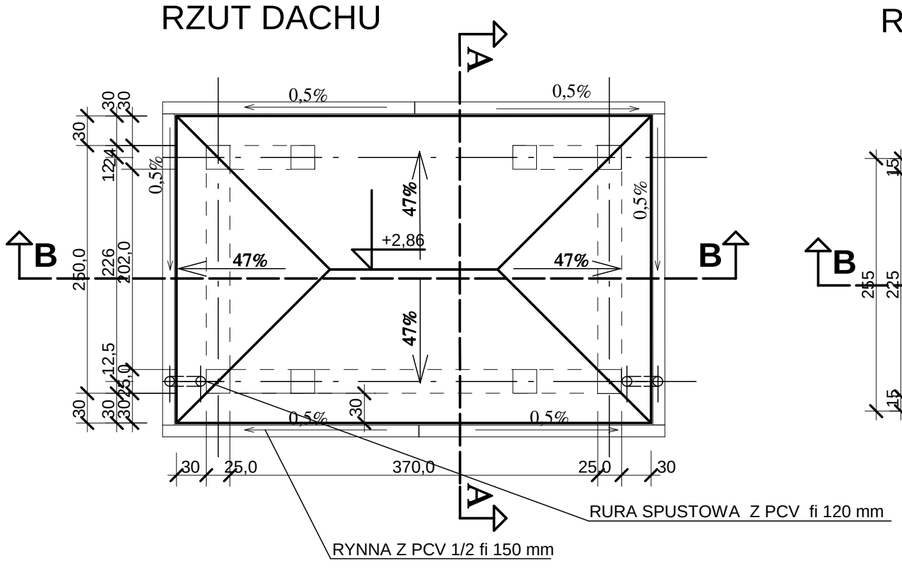

RZUT FUNDAMENTÓW

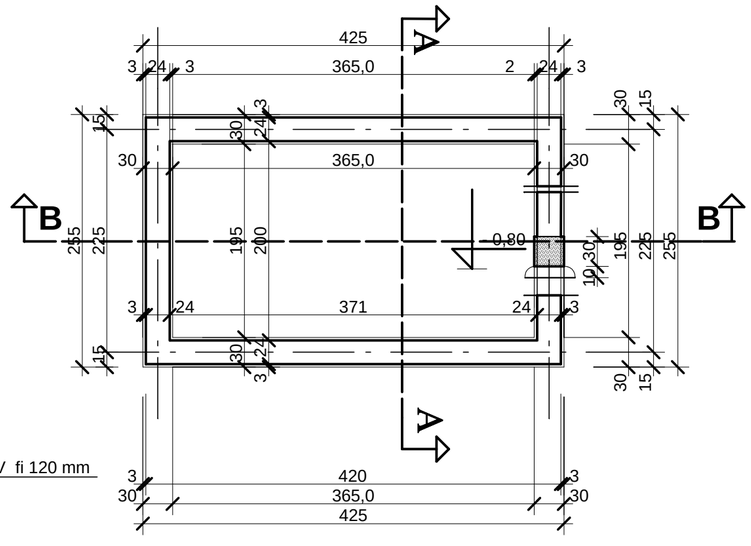

RZUT WIĘŹBY DACHOWEJ

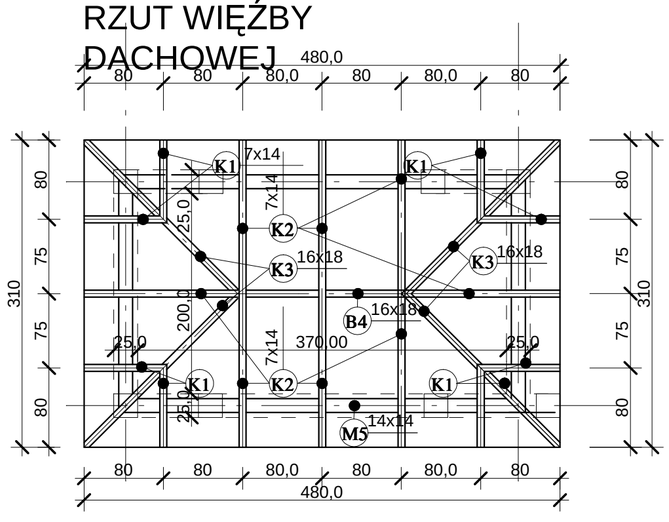

PROJEKT WYKONAWCZY

K2 BIURO ARCHITEKTONICZNE S.C.
66-400 GORZÓW WLKP. UL. ŻWIROWA 39, TEL/FAX (095) 7207878, 7207879

Zadanie inwestycyjne	**PRZEBUDOWA "DOMU STUDENTA" NA BUDYNEK DYDAKTYCZNY**
Adres	66-400 GORZÓW WLKP. UL. ORLĄT LWOWSKICH 4-6, DZIAŁKI NR 1496 i 1497
Zamawiający	AKADEMIA WYCHOWANIA FIZYCZNEGO IM. EUGENIUSZA PIASECKIEGO W POZNANIU ZAMIEJSCOWY WYDZIAŁ KULTURY FIZYCZNEJ Z SIEDZIBĄ W GORZOWIE WLKP. UL. ESTKOWSKIEGO 13
Projektant	mgr inż. arch. Lidia Kamińska upr. proj. nr 90/91/Gw w specjalności architektonicznej
Sprawdził	mgr inż. arch. Ireneusz Kamiński upr. proj. 94/90/Gw w specjalności architektonicznej

Treść rysunku	DATA	SKALA	RYS. NR
OSŁONA ŚMIETNIKOWA	15.09.2009	**1:50**	**1-5**