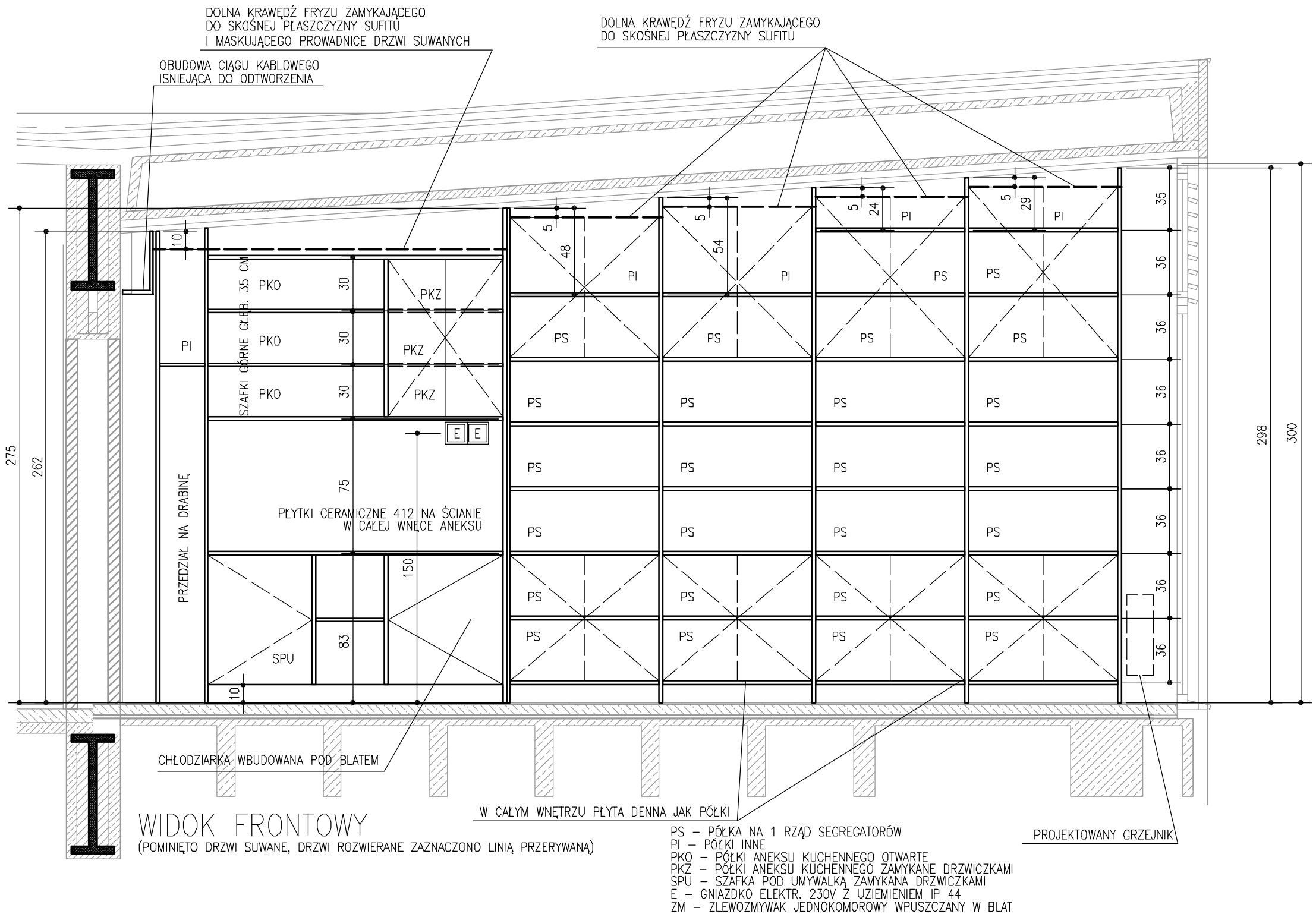

WIDOK FRONTOWY

(POMINIĘTO DRZWI SUWANE, DRZWI ROZWIERANE ZAZNACZONO LINIĄ PRZERYWANĄ)

PS – PÓŁKA NA 1 RZĄD SEGREGATORÓW
PI – PÓŁKI INNE
PKO – PÓŁKI ANEKSU KUCHENNEGO OTWARTE
PKZ – PÓŁKI ANEKSU KUCHENNEGO ZAMYKANE DRZWICZKAMI
SPU – SZAFKA POD UMYWALKĄ ZAMYKANA DRZWICZKAMI
E – GNIAZDKO ELEKTR. 230V Z UZIEMIENIEM IP 44
ZM – ZLEWOZMYWAK JEDNOKOMOROWY WPUSZCZANY W BLAT

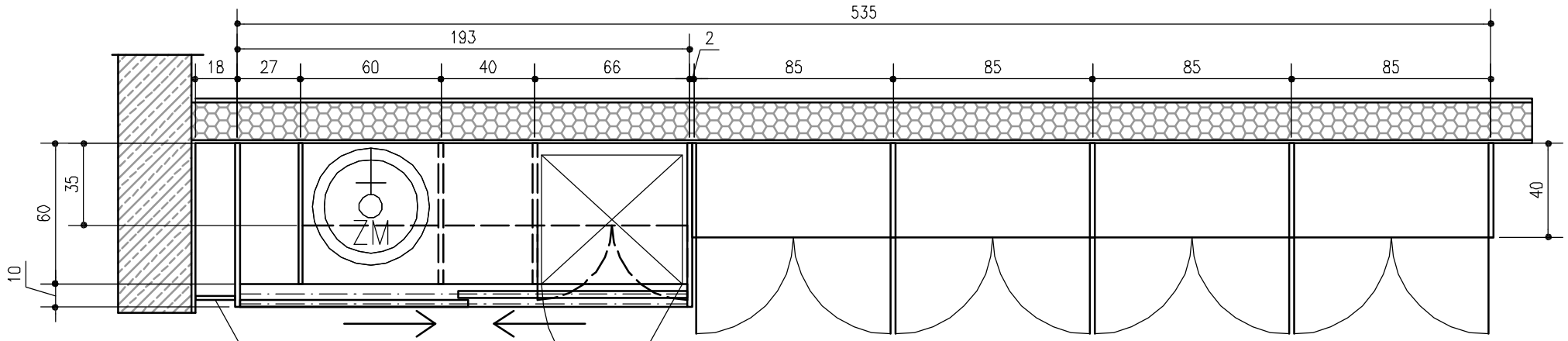

ZABUDOWA BK1/12 PRZEKRÓJ POZIOMY

UWAGI SZCZEGÓŁOWE:

1. FAKTURA I KOLORYSTYKA FRONTÓW DRZWI SUWANYCH I ROZWIERANYCH, PŁYT ZEWNĘTRZNEJ OBUDOWY, PIONOWYCH PŁYT DZIELĄCYCH WNĘTRZE, PÓŁEK I SZUFLAD OKREŚLONA JEST NA RYSUNKU KOLORYSTYKI POMIESZCZEŃ.
2. AKCESORIA MEBLOWE (FURNICA) – STAL NIERDZEWNA SATYNOWANA.
3. DRZWI ROZWIERANE ZAMYKANE NA ZAMEK MEBLOWY POJEDYNCZY.
4. BLAT DOSTOSOWANY DO WBUDOWANIA ZLEWOZMYWAKA WYKONANY Z MATERIAŁU HOMOGENICZNEGO OKREŚLONEGO W ZESTAWIENIU TABELARYCZNYM W CZĘŚCI TEKSTOWEJ.

UWAGI OGÓLNE:

1. NINIEJSZY RYSUNEK JEST SYNTETYCZNYM RYSUNKIEM IDEOWYM – ZAŁOŻENIOWYM, NA KTÓREGO PODSTAWIE NALEŻY SPORZĄDZIĆ RYSUNKI WARSZTATOWE.
2. PRZED WYKONANIEM RYSUNKÓW WARSZTATOWYCH I REALIZACJĄ ELEMENTÓW ZABUDOWY WSZYSTKIE WYMIARY NALEŻY SPRAWDZIĆ NA BUDOWIE.
3. PRZED REALIZACJĄ ZABUDOWY RYSUNKI WARSZTATOWE NALEŻY UZGODNIĆ Z UŻYTKOWNIKIEM I PROJEKTANTEM.
4. MATERIAŁY, FAKTURY I KOLORYSTYKĘ WYKOŃCZENIOWĄ NALEŻY UZGODNIĆ Z UŻYTKOWNIKIEM I PROJEKTANTEM PRZEDKŁADAJĄC ORYGINALNE PRÓBKI MATERIAŁOWE.

AUTORSKIE STUDIO ARCHITEKTONICZNE WOJCIECH TKACZYK UL. LUDMIŁY 10, 61-054 POZNAŃ	ZAMAWIAJĄCY:	AKADEMIA WYCHOWANIA FIZYCZNEGO UL.KRÓLOWEJ JADWIGI 27/39, 61-871 POZNAŃ
	PRZEDMIOT OPRACOWANIA:	PRZEBUDOWA POMIESZCZEŃ W BUDYNKU GŁÓWNYM AWF DLA POTRZEB KATEDRY BIOMECHANIKI
PROJEKT WYKONAWCZY	OBIEKT:	BUDYNEK GŁÓWNY AWF PRZY UL.KRÓLOWEJ JADWIGI 27/39 W POZNANIU
FAZA PROJEKTU: ARCHITEKTURA	NAZWA RYSUNKU:	ZABUDOWA WNĘKOWA BK1/12
BRANŻA:		

ARCHITEKTURA: PROJEKTANT:	mgr inż. arch. WOJCIECH TKACZYK	ARCHITEKTONICZNA	48/86/Pw		MZ/10
FUNKCJA:	IMIĘ I NAZWISKO:	SPECJALNOŚĆ:	NR UPR.BUD.:	PODPIS:	NR RYSUNKU
ZLEC.: 01/2013	DATA OPRAC.: 03/2013		SKALA: 1:25		NR ARK. 197

PROJEKTANT BUDYNKU: PROF. ARCH. MAREK LEYKAM (1908–1983)