SZYB WINDOWY SzW-1

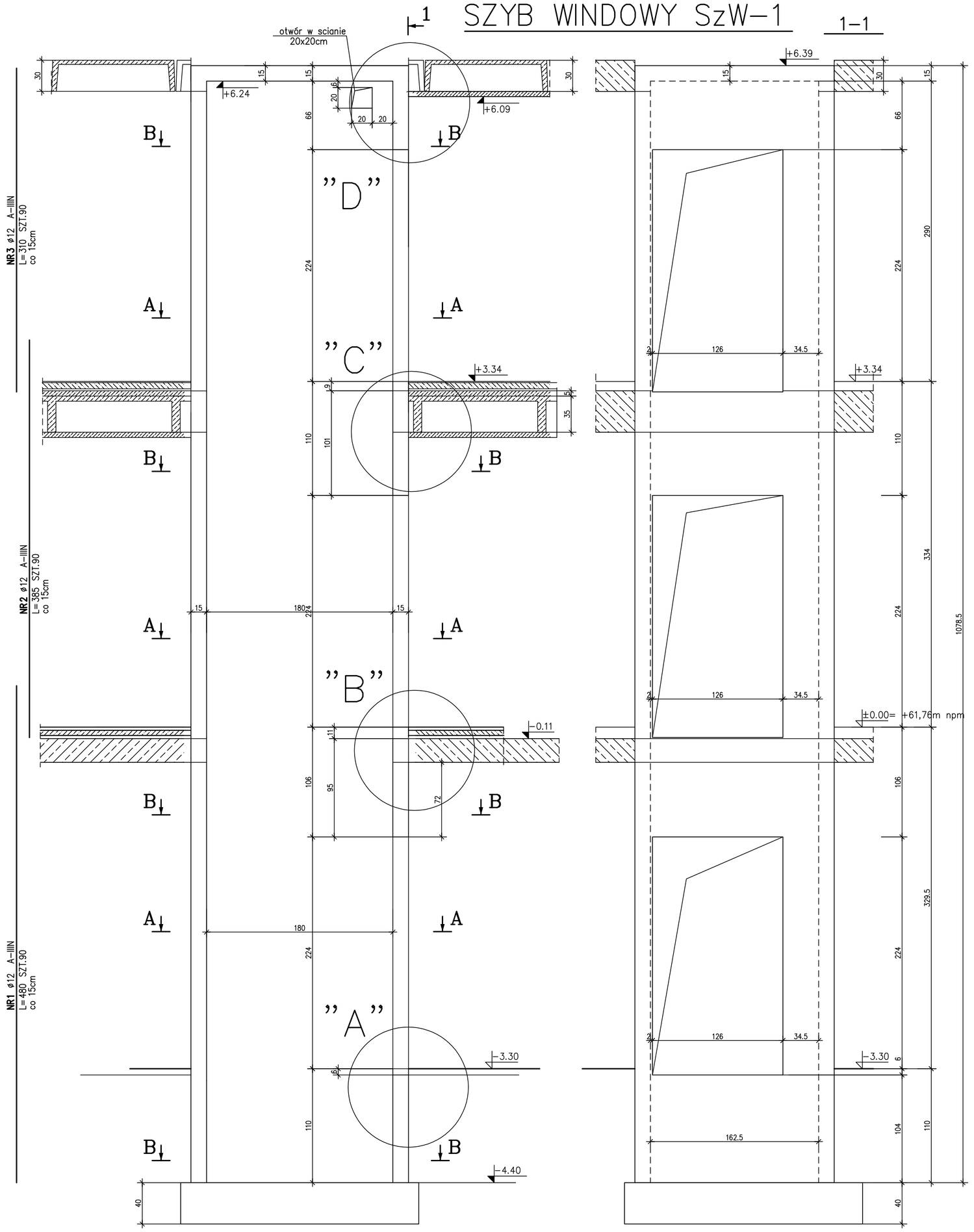

PŁYTA STROPOWA
1:50

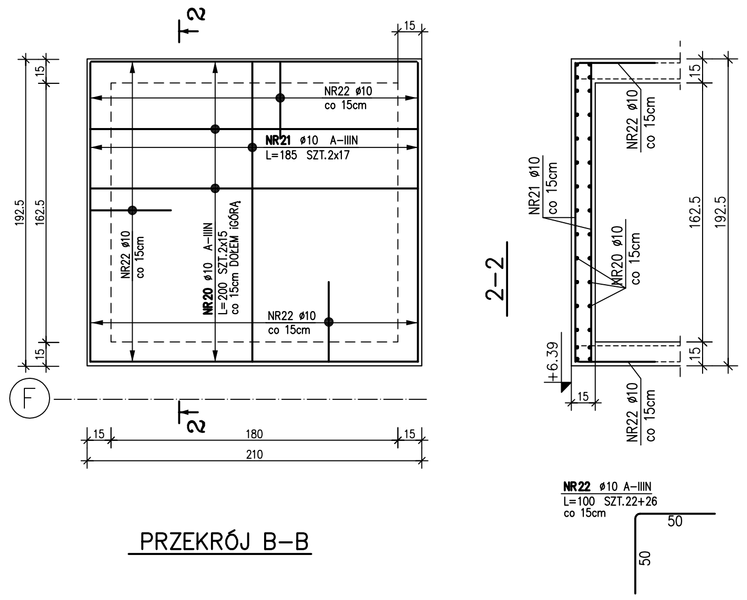

PRZEKRÓJ B–B

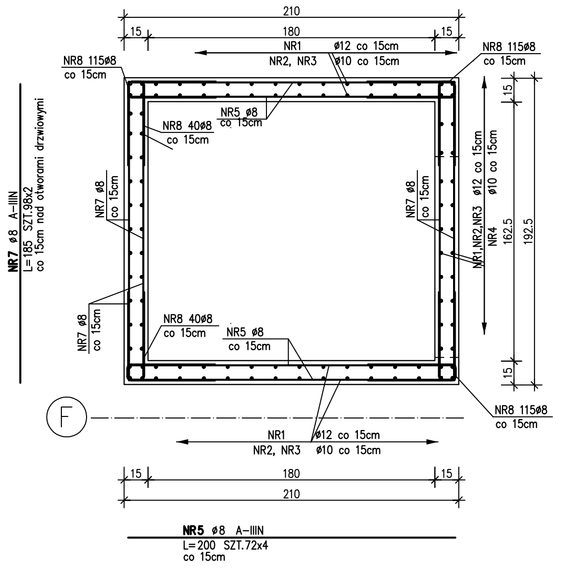

SZCZEGÓŁ "D"
1:20

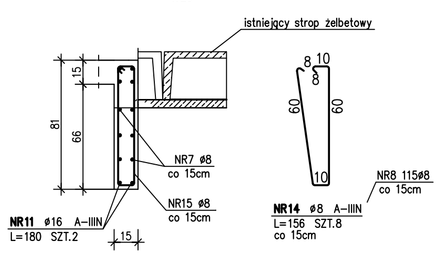

ZBROJENIE ISTNIEJĄCEGO STROPU WPUŚCIĆ (ZAKOTWIĆ) W ŚCIANACH SZYBU WINDOWEGO.

SZCZEGÓŁ "C"
1:20

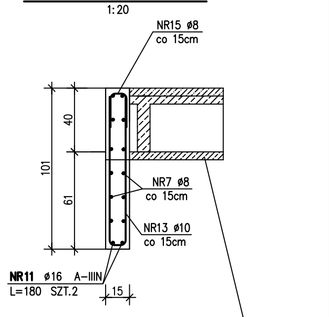

ZBROJENIE ISTNIEJĄCEGO STROPU WPUŚCIĆ (ZAKOTWIĆ) W ŚCIANACH SZYBU WINDOWEGO.

SZCZEGÓŁ "B"
1:20

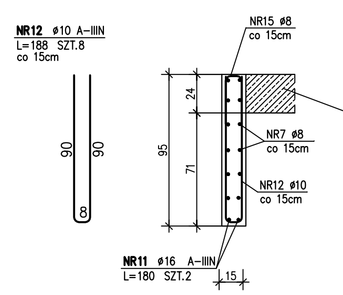

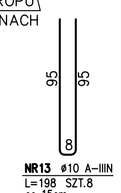

PRZEKRÓJ A–A
1:50

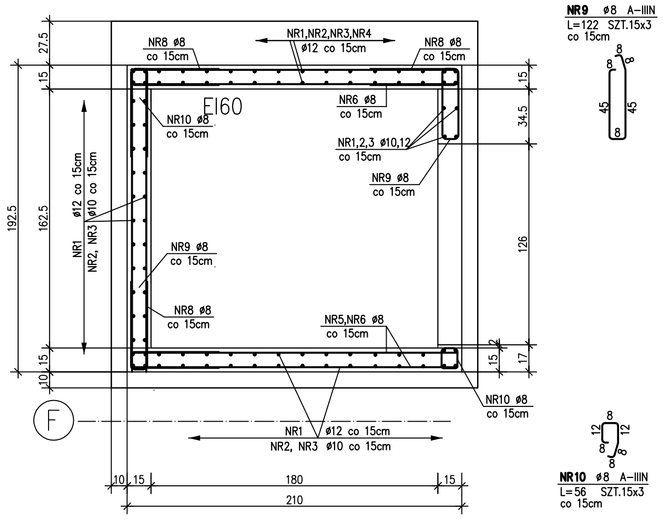

ZESTAWIENIE STALI

POZ.	NR PRĘTA	RODZAJ STALI	DŁUGOŚĆ [cm]	LICZBA SZTUK	DŁUGOŚĆ ŁĄCZNA [m] A–IIIN ø6	ø8	ø10	ø12	ø16
SZYB DŹWIGU POZ.SzW1	1	ø12 A–IIIN	480	90				432,00	
	2	ø10 A–IIIN	385	90			346,50		
	3	ø10 A–IIIN	310	90			279,00		
	4	ø10 A–IIIN	90	16			14,40		
	5	ø8 A–IIIN	200	288		576,00			
	6								
	7	ø8 A–IIIN	185	196		362,60			
	8	ø8 A–IIIN	108	420		453,60			
	9	ø8 A–IIIN	122	45		54,90			
	10	ø8 A–IIIN	56	45		25,20			
	11	ø16 A–IIIN	180	6					10,80
	12	ø10 A–IIIN	188	8			15,04		
	13	ø10 A–IIIN	198	8			15,84		
	14	ø8 A–IIIN	156	8		12,48			
	15	ø8 A–IIIN	68	16		10,88			
	16	ø8 A–IIIN	68	8		5,44			
	17	ø10 A–IIIN	100	24			24,00		
	18	ø6 A–IIIN	18	240	43,20				
	19								
	20	ø10 A–IIIN	200	30			60,00		
	21	ø10 A–IIIN	185	34			62,90		
	22	ø10 A–IIIN	100	48			48,00		
DŁUGOŚĆ RAZEM [m]					43,20	1501,10	865,68	432,00	10,80
MASA JEDNOSTKOWA [kg/m]					0.222	0.395	0.617	0.888	1.578
MASA [kg]					9,59	592,93	534,12	383,62	17,04
MASA OGÓŁEM [kg]					1537,30				
WYKONAĆ: x 1					1537,30				

ROZMIESZCZENIE HAKÓW MONTAŻOWYCH

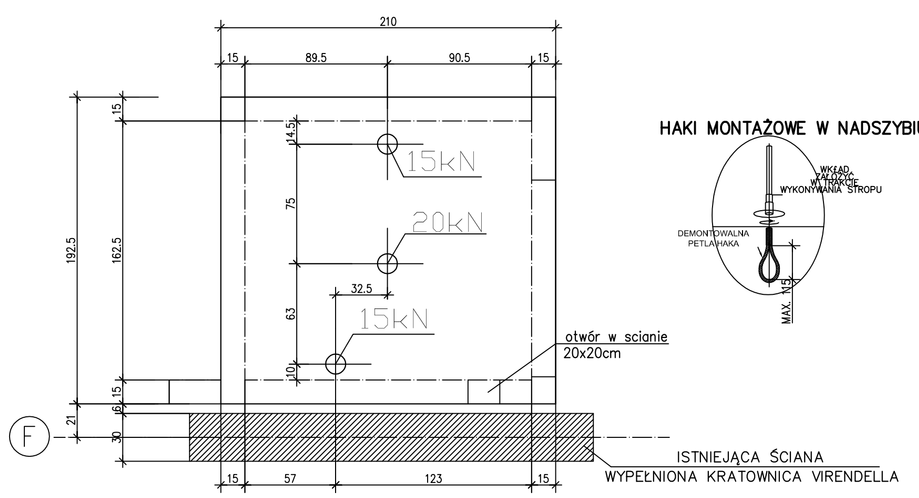

HAKI MONTAŻOWE W NADSZYBIU

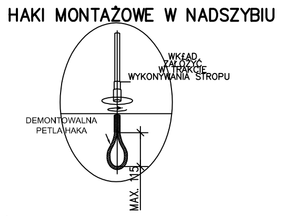

DOZBROJENIE NAROŻY PRZY OTWORACH

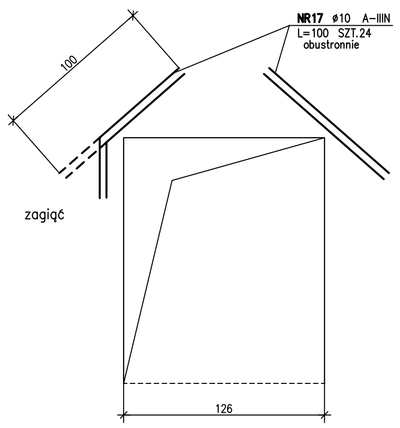

SZCZEGÓŁ "A"
1:50

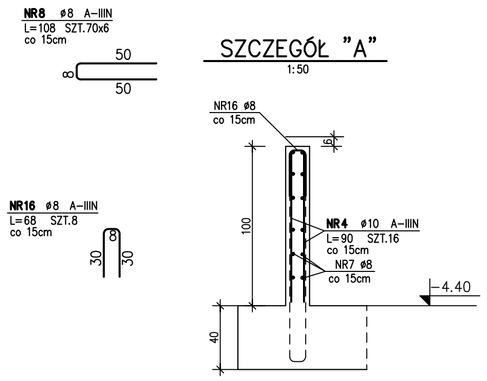

DYSTANS ŚCIENNY

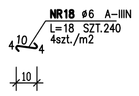

UWAGI:

1. Otulina 2.5cm
2. Rysunek rozpatrywać łącznie z rysunkami architektonicznymi.
4. Przed rozpoczęciem robót potwierdzić gabaryty szybu windowego i wszystkich otworów oraz haków montażowych u dostawcy urządzenia dźwigowego.
5. Wymiary strzemion i wytyków podano po wymiarze wewnętrznym.

REI 60

BETON B25 (C20/25)
MAKSYMALNA ŚREDNICA KRUSZYWA 16 mm
STOSUNEK w/c 0.55

STAL A–IIIN (B500SP)
OTULINA ZBROJENIA 2.5cm

+/-0,00= 61,76m npm

AUTORSKIE STUDIO ARCHITEKTONICZNE WOJCIECH TKACZYK UL. LUDWIKY 10, 61-054 POZNAŃ	ZAMAWIAJĄCY:	AKADEMIA WYCHOWANIA FIZYCZNEGO ULKRÓLOWEJ JADWIGI 27/39, 61-871 POZNAŃ	
	PRZEDMIOT OPRACOWANIA:	PRZEBUDOWA POMIESZCZEŃ W BUDYNKU GŁÓWNYM AWF DLA POTRZEB KATEDRY BIOMECHANIKI	
PROJEKT WYKONAWCZY	OBIEKT:	BUDYNEK GŁÓWNY AWF PRZY UL.KRÓLOWEJ JADWIGI 27/39 W POZNANIU	
FAZA PROJEKTU: KONSTRUKCJA	NAZWA RYSUNKU:	SZYB WINDOWY SzW-1	
BRANŻA:			
KONSTRUKCJA PROJEKTANT: mgr inż. KRZYSZTOF NIEMCZYK	KONSTRUKCYJNO-BUDOWLANA	82/PW/91	2/Kw
KONSTRUKCJA SPRAWDZAJĄCY: mgr inż. ANDRZEJ CZAJKA	KONSTRUKCYJNO-BUDOWLANA	274/86/Pw	
FUNKCJA: / IMIĘ I NAZWISKO: / SPECJALNOŚĆ: / NR UPRUB.: / PODPIS: / NR RYSUNKU			
ZLEC.: 01/2013	DATA OPRAC.: 03/2013	SKALA: 1: 25	NR ARK. 13
PROJEKTANT BUDYNKU: PROF. ARCH. MAREK LEYKAM (1908–1983)			