Skala 1:30

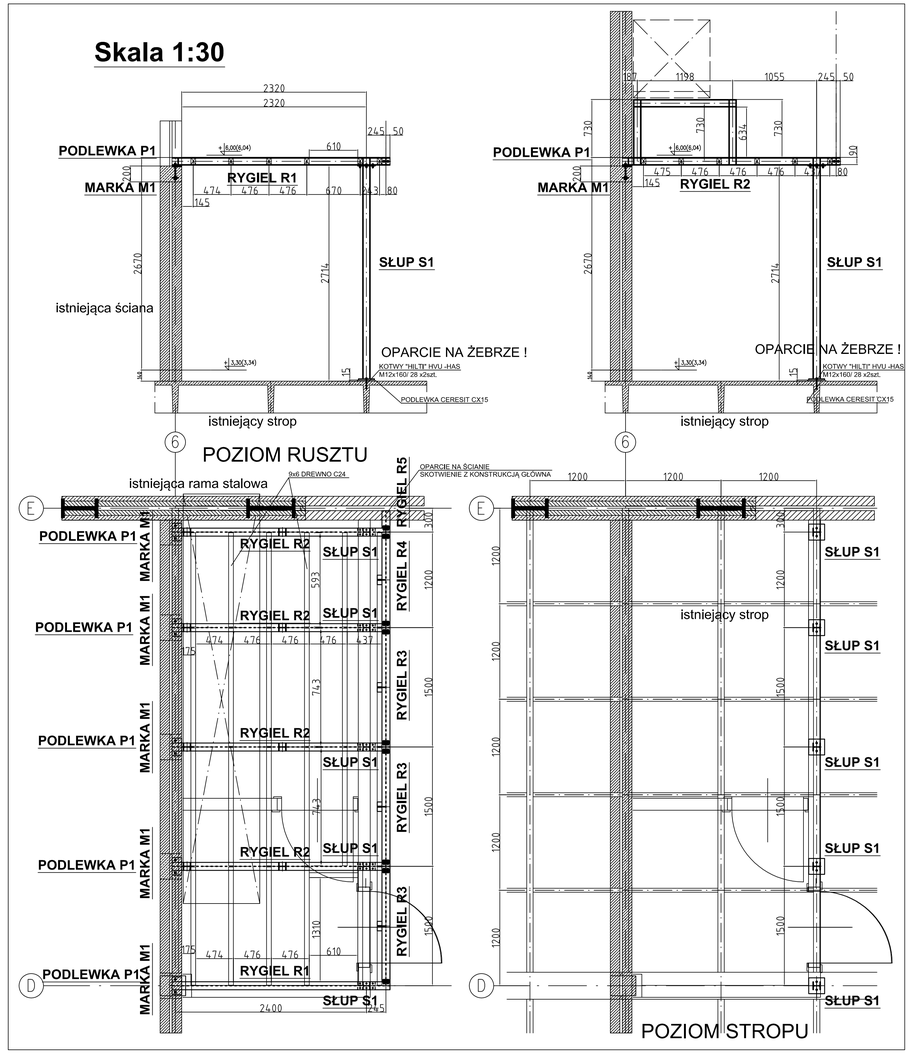

DREWNO C24

Skala 1:15
STAL S235JR

nieopisane spoiny czołowe na pełen przekrój
nieopisane spoiny pachwinowe 4 mm

Śruby Kl.8.8 wg PN-74/M-82101

Przed zamówieniem i wykonaniem konstrukcji wszystkie wymiary sprawdzić na budowie pod względem wpasowania w stan istniejący zgodnie z podanymi warunkami konstrukcyjnymi i architektonicznymi

zabezpieczenie p-poz konstrukcji stalowej R60 przez malowanie farbami pęczniejącymi
zabezpieczenie antykorozyjne - środowisko C2 wg ISO12944

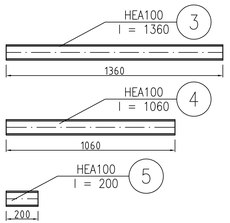

PODLEWKA P1 x5

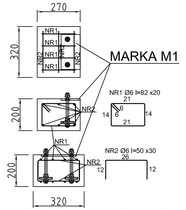

Łącznie: Ø6 31,4 mb G= 7 kG

BETON C16 / 20 (B20)
STAL AIIIN

RYGIEL R2 x4

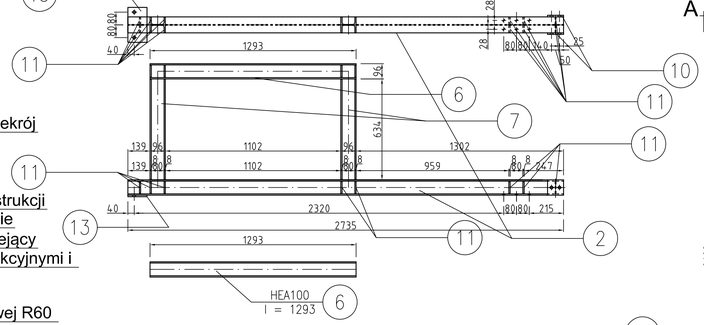

RYGIEL R1 x1

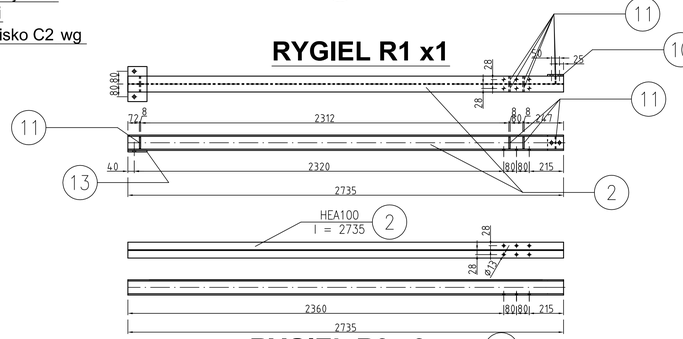

RYGIEL R3 x3

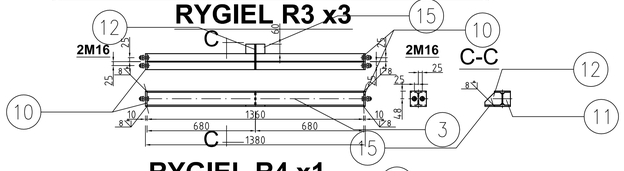

RYGIEL R4 x1

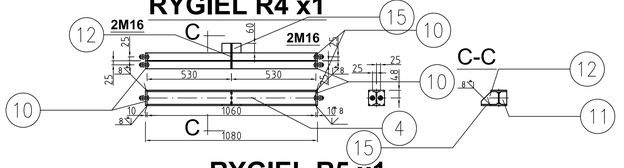

RYGIEL R5 x1

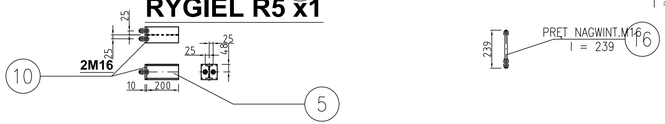

SŁUP S1 x5

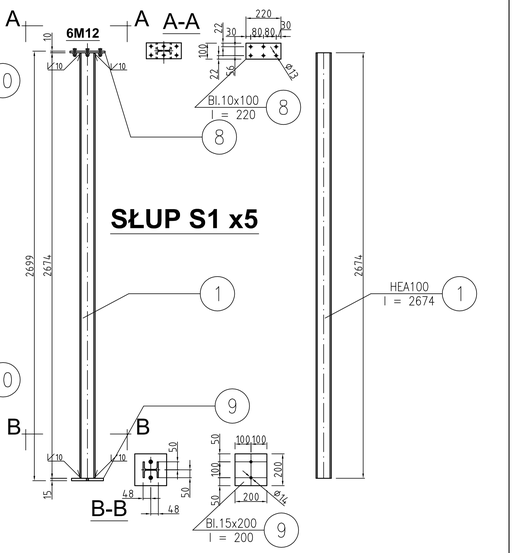

MARKA M1 x5

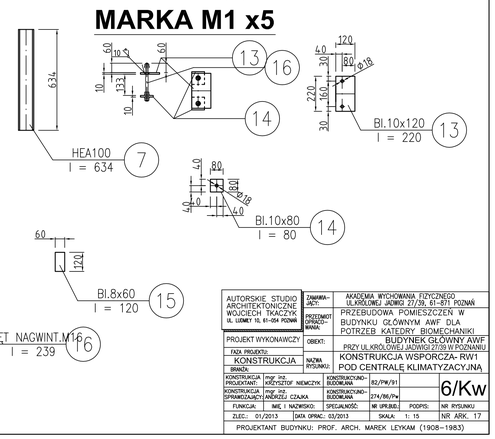

AUTORSKIE STUDIO ARCHITEKTONICZNE WOJCIECH TKACZYK UL. LUBMEY 10, 61-054 POZNAŃ	ZAMAWIAJĄCY:	AKADEMIA WYCHOWANIA FIZYCZNEGO ULJKROLOWEJ JADWIGI 27/39, 61-871 POZNAŃ	
	PRZEDMIOT OPRACOWANIA:	PRZEBUDOWA POMIESZCZEŃ W BUDYNKU GŁÓWNYM AWF DLA POTRZEB KATEDRY BIOMECHANIKI	
PROJEKT WYKONAWCZY	OBIEKT:	BUDYNEK GŁÓWNY AWF PRZY UL.KROLOWEJ JADWIGI 27/39 W POZNANIU	
FAZA PROJEKTU: KONSTRUKCJA	NAZWA RYSUNKU:	KONSTRUKCJA WSPORCZA- RW1 POD CENTRALĘ KLIMATYZACYJNĄ	
BRANŻA:			
KONSTRUKCJA PROJEKTANT: mgr inż. KRZYSZTOF NIEMCZYK	KONSTRUKCYJNO-BUDOWLANA	82/PW/91	6/Kw
KONSTRUKCJA SPRAWDZAJĄCY: mgr inż. ANDRZEJ CZAJKA	KONSTRUKCYJNO-BUDOWLANA	274/86/Pw	
FUNKCJA:	IMIĘ I NAZWISKO:	SPECJALNOŚĆ:	NR UPRAWN.:	PODPIS:	NR RYSUNKU:
ZLEC.: 01/2013	DATA OPRAC.: 03/2013	SKALA: 1 : 15	NR ARK. 17
PROJEKTANT BUDYNKU: PROF. ARCH. MAREK LEYKAM (1908–1983).			